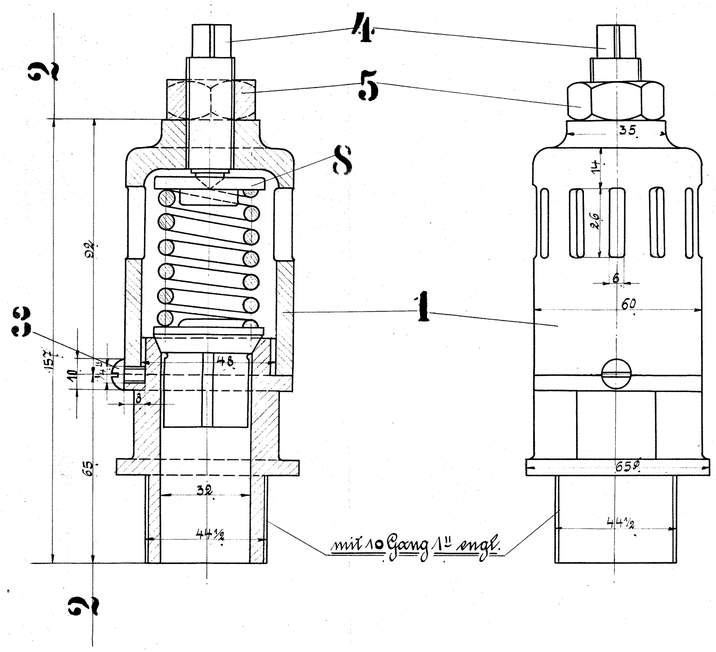

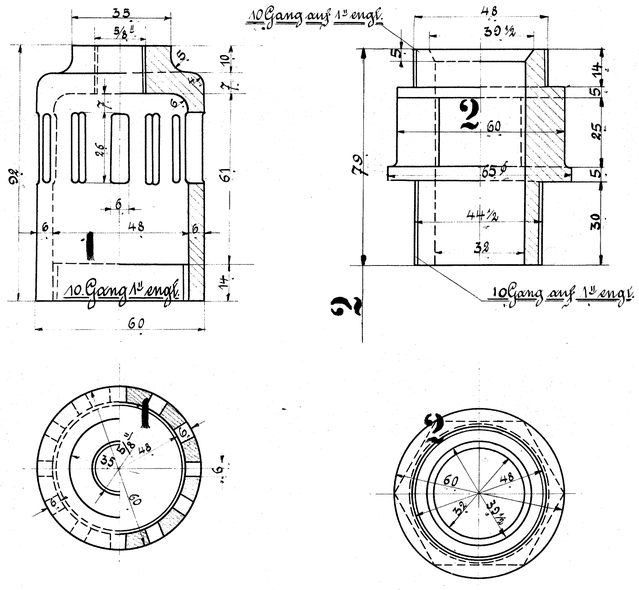

Ausführung für eine Lokomotive.					Material-Best. für eine Lokomotive	
Stückzahl	Benennung	Nummer	Material	Bemerkung	Zeich. Pos.	Dimensionen und Modellzeichen.
4.	Ventilgehäuse	1	Rotguss			
4.	Ventilstutzen	2	" "			
4.	Schräubchen 6 m/m Gew.	3	Flußeisen			
4.	Stellschrauben	4	"			
4.	Muttern	5	Rotguss			
4.	Ventile	6	" "			
4.	Spiralfedern	7	Flußstahl			
4.	Druckscheiben.	8	Flußeisen			
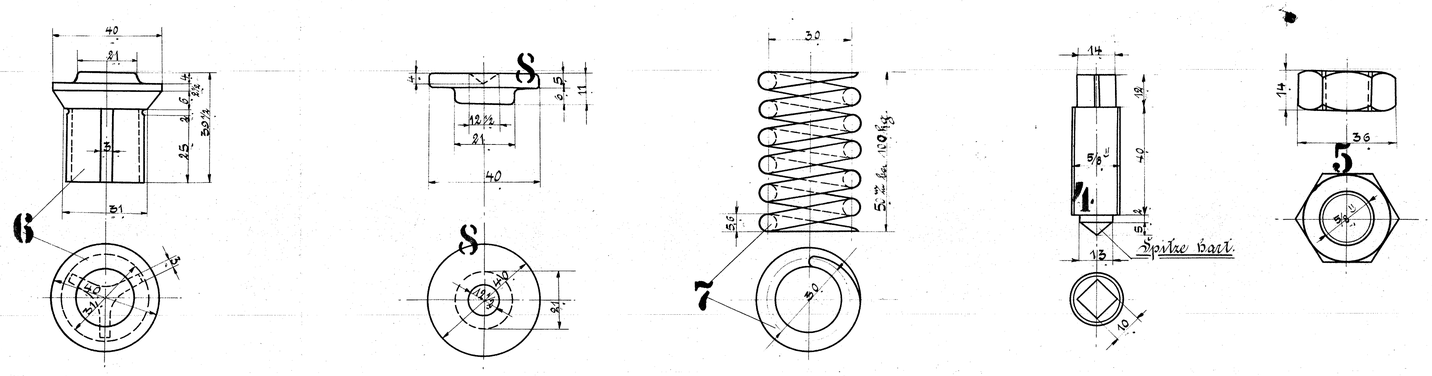
Die Ventile sind auf 12½ Atm. einzustellen.